MONTAGEANLEITUNG

Unterfahrschutz für den Motor

FAHRZEUG

KGM/SsangYong Rexton /Rexton Sport /Musso

2.2 D · 2.0 MT, AT AWD · RWD

BAUJAHR

2018–2024

ARTIKELNUMMER

3914

⚠ Bitte lesen Sie diese Anleitung vor Beginn der Montage vollständig.

VOR DER MONTAGE

Hinweise zur Montage

Der Unterfahrschutz wurde speziell für das jeweilige Fahrzeugmodell entwickelt. Die Montage sollte nach dieser Montageanleitung durch einen Fachhändler oder eine zertifizierte Fachwerkstatt erfolgen. Der Unterfahrschutz wird an den serienmäßig vorhandenen Bohrungen der tragenden Karosserieteile befestigt. Bei korrekter Montage darf der Unterfahrschutz keine Baugruppen oder Aggregate des Fahrzeugs berühren.

Lieferumfang

Bitte prüfen Sie vor der Montage, ob alle Teile vollständig und unbeschädigt sind.

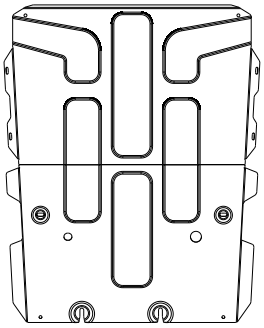

A **Unterfahrschutz** **1 ×**

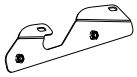

B **Halter** **2 ×**

C **Schraube**
M8 × 30 **12 ×**

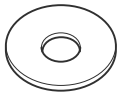

D **Unterlegscheibe**
Ø 8 **12 ×**

Werkzeug und Material

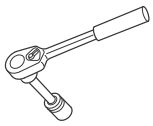

Ratsche mit Steckschlüsseleinsatz

Pinsel und Schutzmittel

Symbole in den Zeichnungen

Position/Lage

Bewegungsrichtung

Drehrichtung

„FWD“ im Pfeil zeigt die Fahrtrichtung.

Übersicht

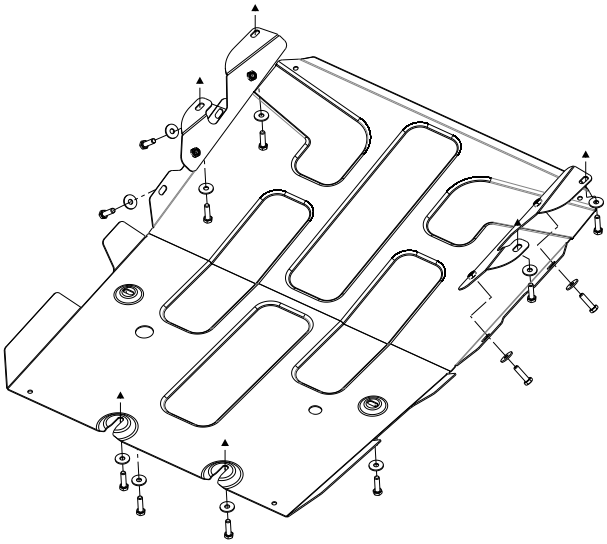

Lage der Befestigungsteile

Die Zeichnung zeigt, wo die Befestigungsteile am Unterfahrschutz sitzen.

MONTAGE

1 Serienabdeckung demontieren

Die markierten Serienschrauben lösen und die serienmäßige Abdeckung in Pfeilrichtung abnehmen.

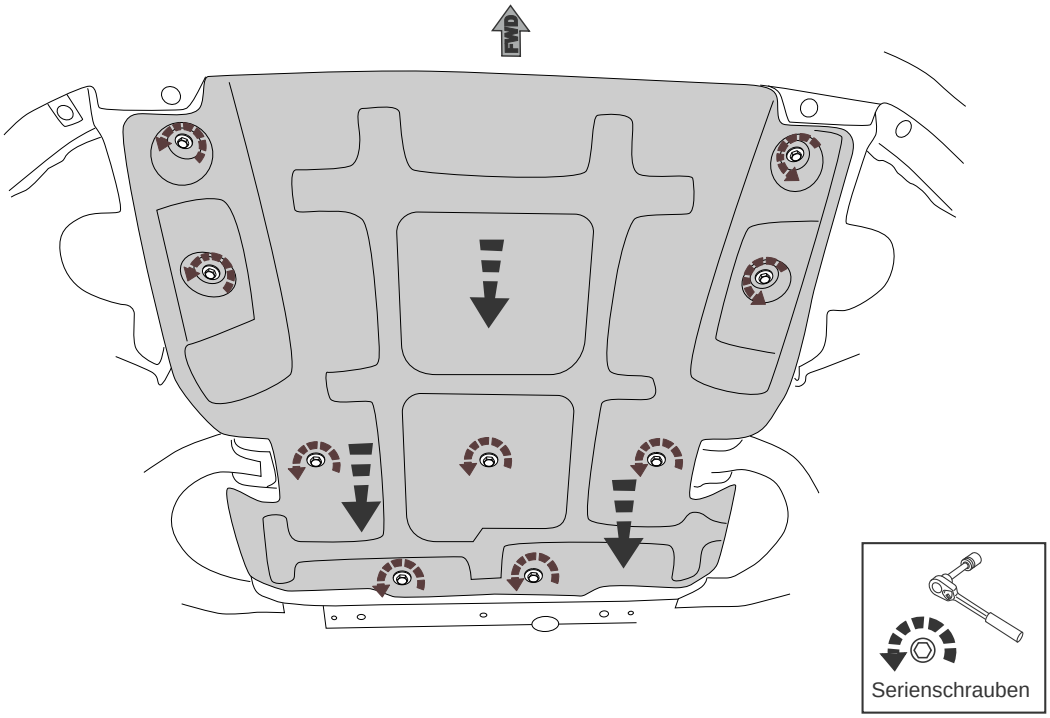

2 Befestigungspunkte finden

Die sechs Befestigungspunkte am Fahrzeugunterboden liegen an den markierten Stellen.

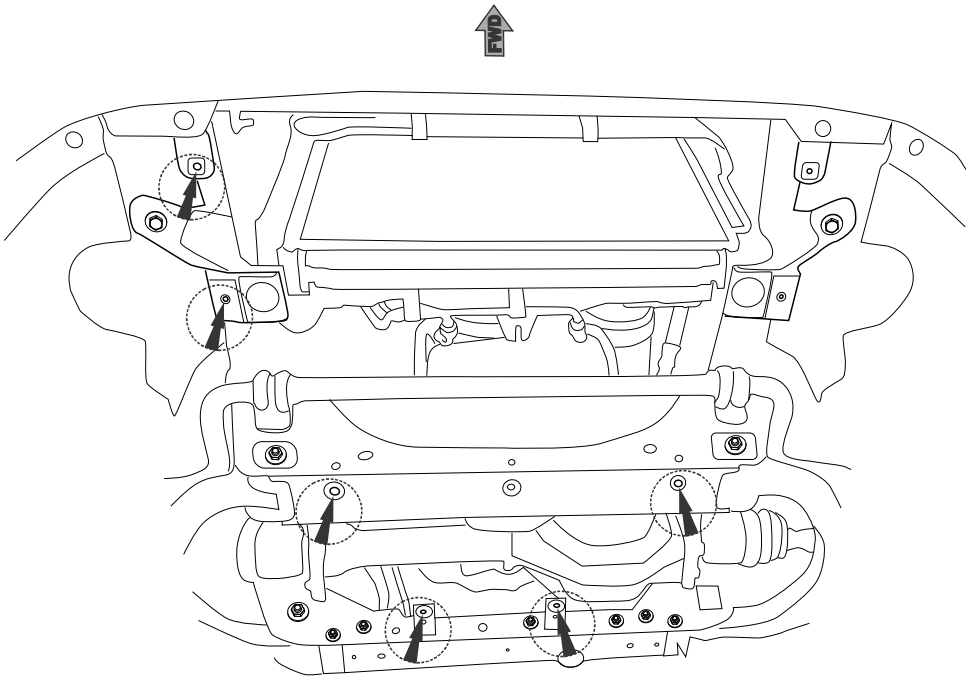

MONTAGE

3 Halter montieren

Halter (B) ansetzen und mit Schrauben (C) und Unterlegscheiben (D) an den markierten Stellen befestigen.

Anzugsmoment 24 Nm

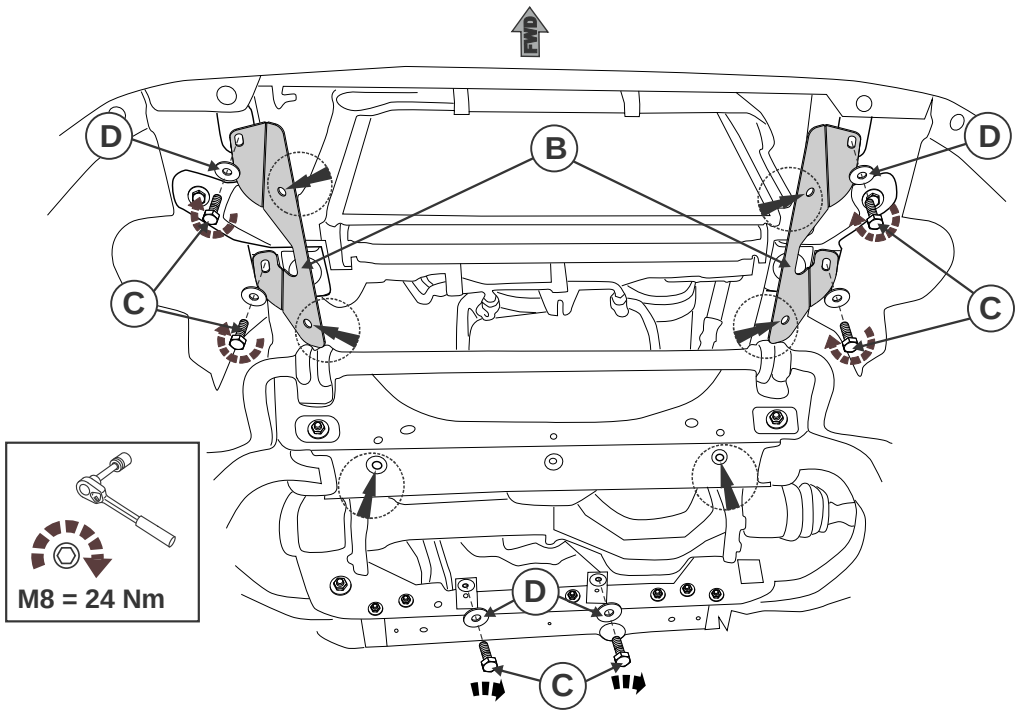

4 Unterfahrschutz verschrauben

Unterfahrschutz (A) ansetzen und mit Schrauben (C) und Unterlegscheiben (D) verschrauben.

Anzugsmoment 24 Nm

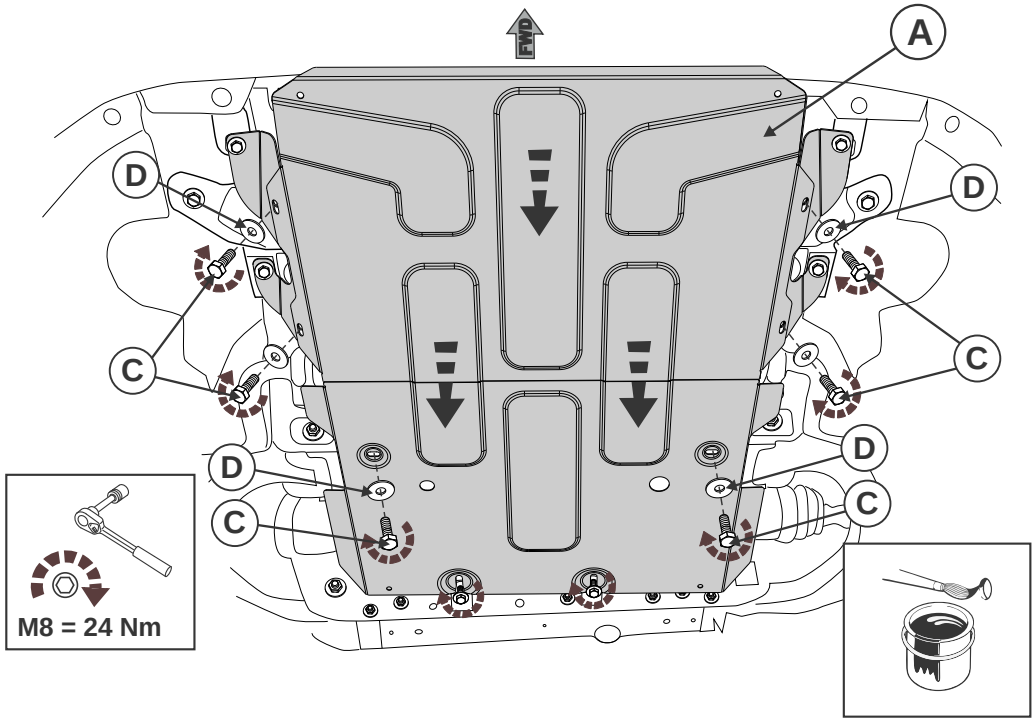

BETRIEB UND SERVICE

ACHTUNG Der Unterfahrschutz darf keine Baugruppen oder Aggregate des Fahrzeugs berühren.

Nach der Montage

- Führen Sie eine Probefahrt durch und achten Sie auf ungewohnte Geräusche.
- Prüfen Sie die Verschraubung regelmäßig und ziehen Sie die Schrauben bei Bedarf mit 24 Nm nach.

Umweltschutz

Bitte entsorgen Sie die Verpackung ordnungsgemäß. Wir empfehlen, sie dem Recycling zuzuführen. Denken Sie an den Umweltschutz.

Betriebsbedingungen

- Der Unterfahrschutz ist für den Einsatz unter den vom Fahrzeughersteller vorgegebenen Bedingungen ausgelegt.
- Das Auffahren auf große Hindernisse oder Gegenstände bei höherer Geschwindigkeit ist im Betrieb zu vermeiden.
- Nach dem Auffahren auf ein Hindernis muss eine zertifizierte Fachwerkstatt prüfen, ob die Baugruppen und Aggregate des Fahrzeugs unbeschädigt sind und ob der Unterfahrschutz weiter verwendet werden kann.

Gewährleistung

Mindestens zwei Jahre gesetzliche Gewährleistung der Vertragsmäßigkeit für Waren, die in der Europäischen Union verkauft werden.

SERVICE Für den regelmäßigen Service ist der Unterfahrschutz zu demontieren, damit die Wartungsarbeiten bestmöglich durchgeführt werden können.

SGS 4x4 GmbH
Telefon +49 (0) 6154 6321 0 · kontakt@sgs4x4.de · www.sgs4x4.de